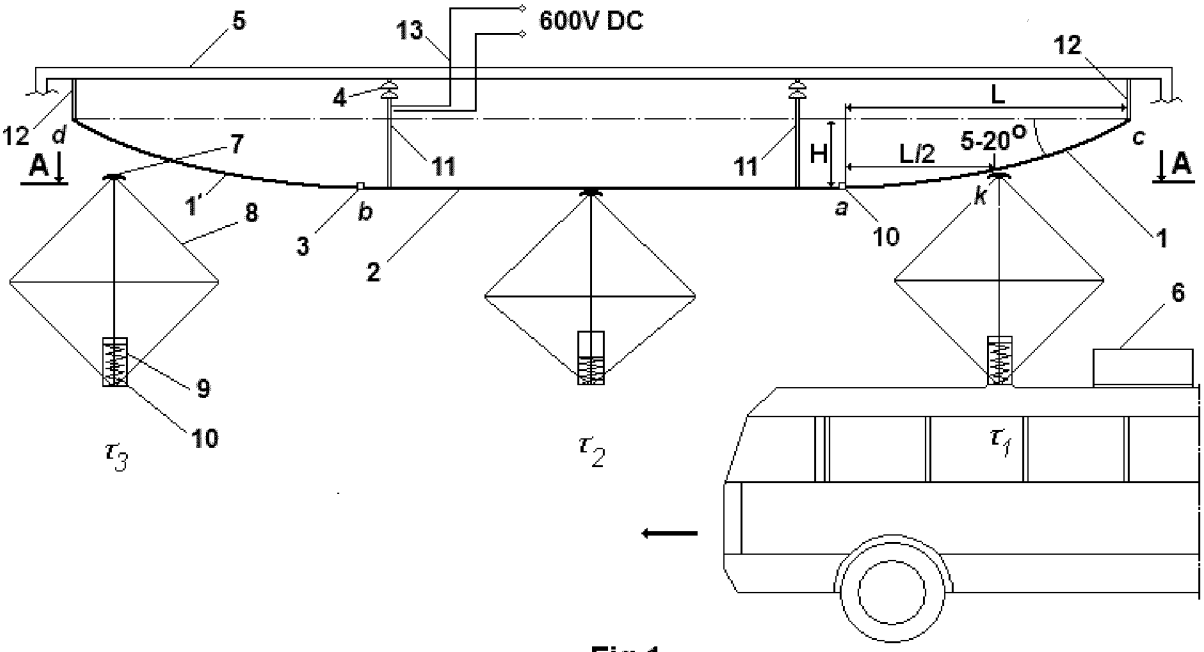

Fig.1

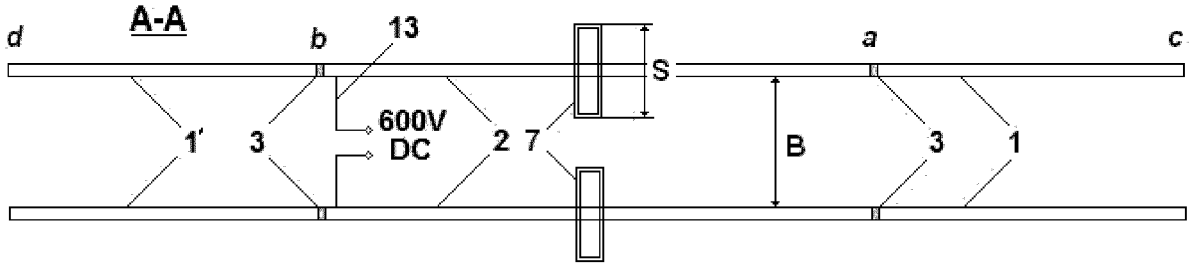

Fig. 2

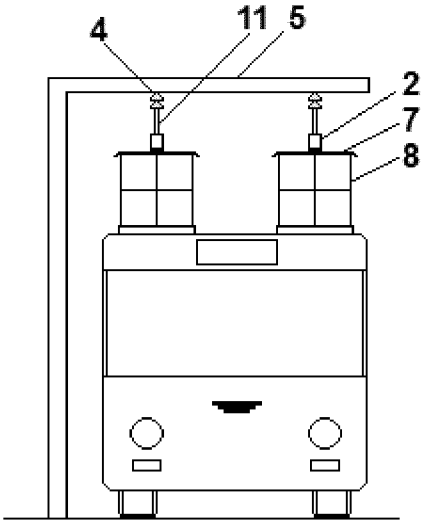

Fig. 3